## Инструкция по сборке и эксплуатации

**Скамейка металлическая двухместная М111-06;**
**Скамейка металлическая трехместная М111-07;**
**Скамейка металлическая четырёхместная М111-08**


Рис. 1

## Комплектность поставки скамьи

1. Рама с перфорированными сидениями – 1 шт.
2. Ножки – 2 шт.
3. Винт мебельный М6х35 DIN7420 – 6 шт.
4. Ключ шестигранный – 1шт.

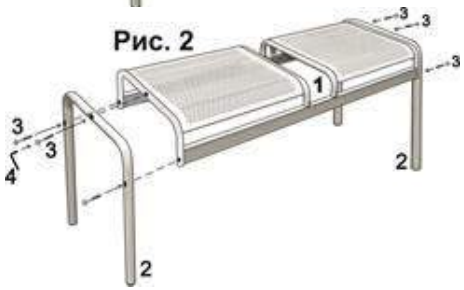


## Инструкция по сборке скамьи

1. Освободить все комплектующие от упаковки.
2. Прикрутить ножки к раме (через отверстия) при помощи мебельных винтов М6х35 (см. рисунок 1-2)


Рис. 3

***Съёмная спинка возможна в комплектации:***

## Комплектность поставки на 1 спинку

1. Спинка- 1шт. **(кол-во спинок смотри в комплектации)**
2. Фиксирующая скоба – 2 шт.
3. Болт меб. М6х50 DIN603 - 2шт.
4. Гайка М6 – 2шт.
5. Шайба М6 – 2шт.

## Инструкция по сборке спинки (см. комплектацию)

1. Освободить все комплектующие от упаковки.
2. Продеть через отверстие фиксирующей скобы торцы спинки и одеть на заднюю часть рамы, далее фиксируем (см. рисунок 3-4)

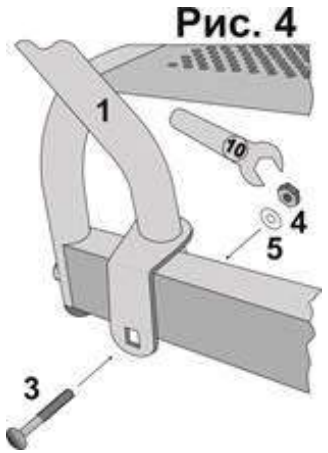


**Правила по эксплуатации мебели**

1. Транспортировка, хранение и эксплуатация изделия должны осуществляться в соответствии с ГОСТ 16371 "Мебель. Общие технические условия" и ГОСТ 19917 "Мебель для сидения и лежания. Общие технические условия".
2. Мебель должна эксплуатироваться в сухих закрытых отапливаемых помещениях с температурой не ниже +2ºС и не выше +40°С, и относительной влажностью 45 – 70%.
3. Не допускать прямого воздействия солнечных лучей, т.к. это вредит внешнему виду изделий, может измениться цвет поверхности.
4. Устанавливать мебель необходимо на расстоянии не менее 0,5 м от отопительных приборов.
5. Следует предохранять мебель от механических повреждений и воздействия агрессивных химических веществ. Будьте внимательны в обращении с веществами, которые оставляют нестираемые пятна.
6. Запрещается использовать для чистки острые предметы, кислоты, щелочные растворы, а также абразивные средства, предназначенные для ухода за посудой и сантехническими изделиями.

**Уход за окрашенными поверхностями**

1. Изделия, окрашенные порошковыми красками, не требуют особого ухода и практичны в эксплуатации.
2. Для чистки изделия можно воспользоваться любыми чистящими средствами на основе воды, за исключением средств, имеющих абразивный принцип действия.
3. Для чистки сложных загрязнений можно воспользоваться мягкой щеточкой.

**Условия гарантии**

Гарантийный срок эксплуатации – 18 месяцев со дня продажи изделия.

Во избежание недоразумений просим вас внимательно изучить инструкцию по сборке.

Гарантийный ремонт и замена деталей производится только в течение гарантийного срока эксплуатации.

Изделие снимается с гарантийного обслуживания, если:

- покупателем была предпринята попытка самостоятельного ремонта;
- обнаружены несанкционированные изменения в конструкции изделия;
- обнаружены механические повреждения, вызванные неправильной эксплуатацией.

Гарантия не распространяется на крепежные изделия и иные покупные изделия, не производимые на данном предприятии.

ООО "Техсервис", 192174, Санкт-Петербург, пр. Александровской Фермы, 23-Б
тел.: (812) 362-42-79
web: www.zavodmebel.ru
E-mail: info@zavodmebel.ru

**Дополнительная комплектация: мягкое сиденье + спинка**
Инструкция по креплению мягких накладок на перфорированные сиденья и спинки (приобретаются отдельно)

**Сиденье:**

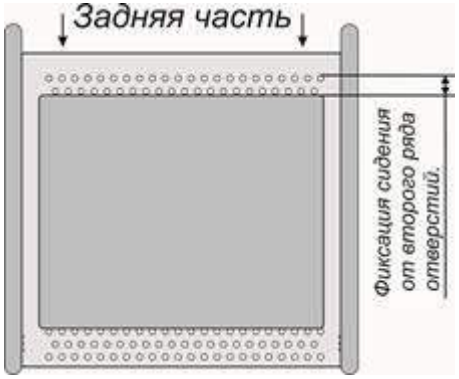


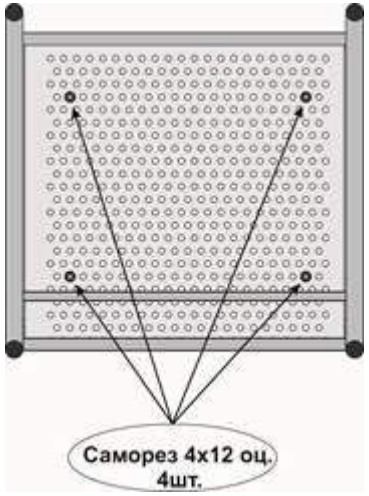


**Спинка:**

