РУКОВОДСТВО **ООО «МЕДСТАЛЬКОНСТРУКЦИЯ»**

СТОЛИК МЕДИЦИНСКИЙ ДЛЯ ЗАБОРА КРОВИ СтМ-»МСК»: МСК-517 из набора мебели медицинской
ТУ 9452-037-529692725-2017

1. НАЗНАЧЕНИЕ ИЗДЕЛИЯ

1.1 Столик медицинский для забора крови (далее по тексту — стол) предназначен для установки больницах, санаториях и других общественных учреждениях.
1.2 Стол изготавливается для эксплуатации при температуре окружающей среды от +10°С до +35°С и относительной влажности 80% при температуре +25°С.

2. ТЕХНИЧЕСКИЕ ХАРАКТЕРИСТИКИ

2.1 Основные параметры и размеры.
2.1.1. Основные параметры и размеры стола указаны в таблице 1.

Таблица 1.

Наименование параметров	Значение параметров
	СтМ - «МСК»(МСК-517)
1.Габаритные размеры, мм, ±5 мм	
- высота	710
- ширина	550
- глубина	390
2. Масса , кг, не более	7

2.2. Характеристики (свойства):
2.2.1. Стол изготовлен по единой технологии в виде модульной сборно-разборной конструкции с использованием металлического профиля квадратного сечения. Столешница изготовлена из ДСП с настилом из поролона и облицована винилискожей по ТУ8714-138-05790484-2011.
2.2.2. Металлические детали имеют защитно-декоративное покрытие эпоксидной порошковой краской «МЕДЛАК» по ТУ 2329-002-45318751-2008, нетоксичной пожаробезопасной, устойчивой к ударам, сколам, средствам дезинфекционной обработки способом протирания.
2.2.3. Покрытие металлических и неметаллических деталей соответствует требованиям ГОСТ 9.303 для группы условий эксплуатации I.
2.2.4. Нагрузка на столик не более 30 кг.

3. КОМПЛЕКТНОСТЬ

3.1. Комплект поставки изделия соответствует указанному в таблице 2.

Таблица 2.

№ поз.	Наименование	Кол-во, шт.
1	Столик	1
2	Стойка	2
3	Стяжка	1
4	Шуруп 5 х 40	4
5	Болт М10 х 45*	2
6	Шайба 10*	2
7	Ножка	4
8	Заглушка 25х25	8

* - установлены на стяжке

4. УСТРОЙСТВО И ПРИНЦИП РАБОТЫ

4.1. Стол представляет собой модульную сборно-разборную конструкцию.
4.2. Стол собирается при помощи стандартных крепежных элементов.

5. МЕРЫ БЕЗОПАСНОСТИ

5.1 К сборке и эксплуатации стола допускаются лица, внимательно изучившие настоящее описание и конструкцию изделия.

6. ПОДГОТОВКА К СБОРКЕ

6.1 После транспортирования стола в условиях отрицательных температур, перед распаковкой необходимо выдержать его в нормальных условиях не менее 2 часов.
6.2 Распаковать стол и проверить целостность комплектующих.
6.3 Проверить комплектность.
6.4 Осуществить сборку согласно инструкции.
6.5 Произвести дезинфекцию средствами, рекомендованными для обработки наружных поверхностей (1-3% раствор хлорамина).

7. ТЕХНИЧЕСКОЕ ОБСЛУЖИВАНИЕ

7.1 Столик имеет простую надежную конструкцию и не требует специального обслуживания.

8. ПРАВИЛА ТРАНСПОРТИРОВАНИЯ И ХРАНЕНИЯ

8.1. Изделия в упаковке предприятия-изготовителя транспортируются крытыми транспортными средствами при температуре от -50°С до +50°С без конденсации влаги.
8.2 Хранение должно обеспечиваться в сухих складских помещениях, исключающих воздействие атмосферных осадков и агрессивных сред.

9. ГАРАНТИИ ИЗГОТОВИТЕЛЯ

9.1 Предприятие-изготовитель гарантирует соответствие продукции требованиям технической документации при соблюдении потребителем условий эксплуатации, транспортирования и хранения, установленных в технической документации и указанных в настоящем руководстве.
9.2 Гарантийный срок составляет 12 месяцев с момента ввода в эксплуатацию.
9.3 Гарантийный срок хранения составляет 6 месяцев с даты отгрузки со склада Поставщика.
9.4 В течение гарантийного срока завод-изготовитель безвозмездно ремонтирует или заменяет изделие или его составные части в случае неисправности при условии соблюдения потребителем правил транспортирования, хранения и эксплуатации, а так же при предъявлении заполненного гарантийного талона.
9.5 Средний срок службы 8 лет. За критерий предельного состояния принимается состояние, при котором восстановление работоспособности нецелесообразно по технико-экономическим и функциональным показателям.

10. СВИДЕТЕЛЬСТВО О ПРИЕМКЕ

Столик медицинский для забора крови СтМ: МСК-517 из набора мебели медицинской_____

Дата выпуска _____

Соответствует техническим условиям ТУ 9452-037-52962725-2017 и признан годным к эксплуатации. М.П.

Подпись лиц, ответственных за приемку_____(Хабибуллин Р.Р)

11. ГАРАНТИЙНЫЙ ТАЛОН

на ремонт (замену) в течение гарантийного срока

Изделие _____
наименование и тип изделия

_____
номер ГОСТ или ТУ

Номер и дата выпуска _____

Приобретено_____
дата, подпись, штамп торгующей организации

Производитель: ООО «Медстальконструкция»
Россия, 450024, РБ, г. Уфа, ул. Глазовская, д. 1/1, тел. (347)292-26-00

ИНСТРУКЦИЯ ПО СБОРКЕ СтМ - «МСК»

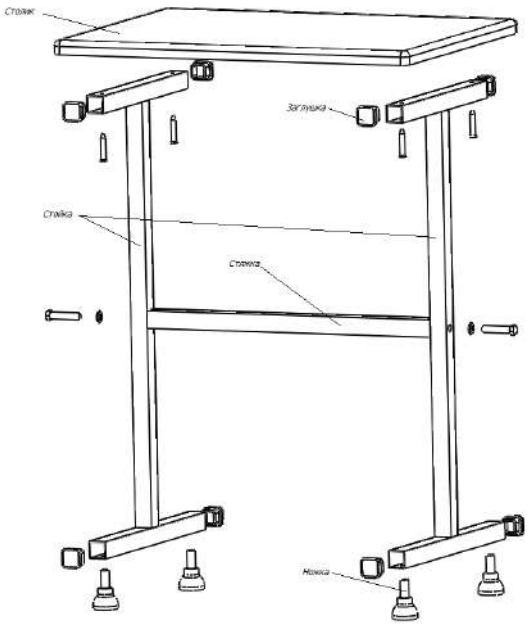

1. **Соединить столик (поз.1) со стойками (поз.2) при помощи шурупов (поз. 4).**

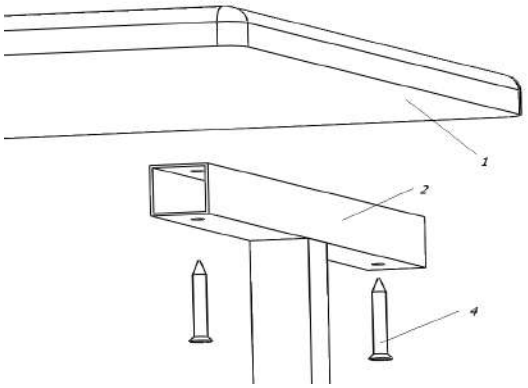

2. К стойкам (поз. 2) присоединить стяжку (поз. 3) с помощью болтов М10х45 (поз. 5), подложив шайбу 10 (поз. 6).

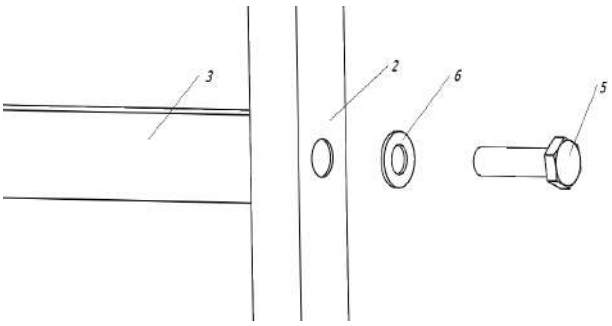

3. Прикрутить ножки (поз. 7) и установить заглушки (поз. 8).

