ООО Медицинская Компания

Паспорт

	Арт.	Наименование
V	ДМ.02.00	Диван
	ДМ.02.00 (мод.1)	



Образец

СТО 68690950-001-2023

г. Нижний Новгород

1. Назначение и конструкция.

1.1. Диван предназначен для размещения сидя не более 2(двух) и мод.1 3(трёх) человек.

1.2. Каркас изделия изготовлен из фанера берёзовых сортов. Сиденье, спинка и подлокотник обклеены ППУ, обтянуты искусственной кожей (винилискожей).

2. Основные технические характеристики.

	Габаритные размеры, мм			Масса, кг
	Ширина	Глубина	Высота	не более
ДМ.02.00	1450	770	750	37
ДМ.02.00 (мод.1)	2000	770	750	42

3.Комплект поставки.

№ п/п	Наименование (размеры, мм)	Кол-во, шт.
3.1	Сиденье в сборе	1
3.2	Спинка в сборе	1
3.3	Подлокотник	2
3.4	Болт М8х50 (мод.1- 9шт)	8
3.5	Шайба 8Т (мод.1-9 шт)	8
3.6	Опора	4
3.7	Саморез 3.5х32	16
3.8	Паспорт	1
3.9	Упаковка	1

Внимание!: Фирма-изготовитель оставляет за собой право вносить конструктивные изменения, связанные с внедрением новых материалов и технологий, направленные на повышение качества изделий.

4. Инструкция по сборке.

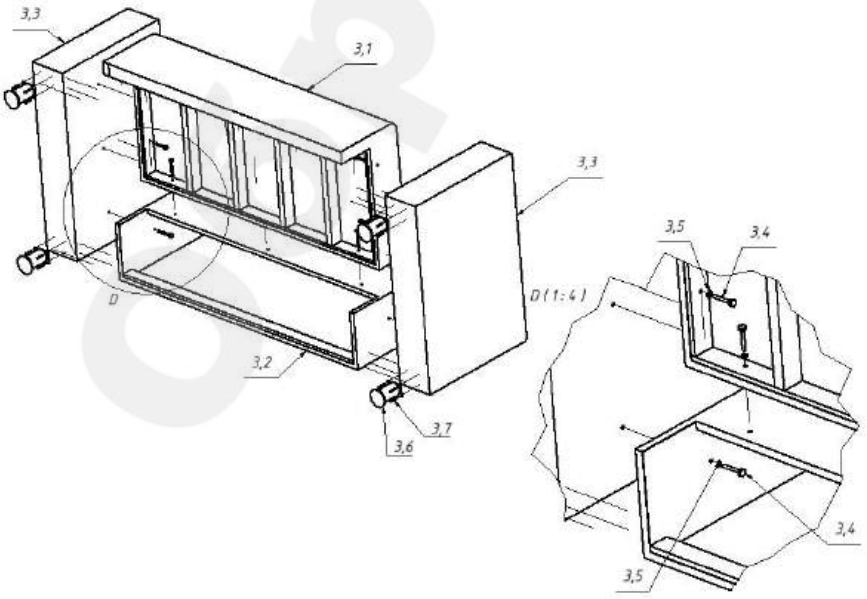

4.1. Соединить между собой сидение, спинку и подлокотники, используя болты 3.4 и шайбы 3.6.

4.2. При помощи саморезов 3.5, соединить опоры 3.7 с подлокотниками

4.3 Дополнительно закрепить боковины и спинку к сиденью, при помощи саморезов 3.8, для более плотного прилегания.

5. Условия хранения и эксплуатации.

5.1. Транспортирование мебели должно производиться в крытых транспортных средствах любым видом транспорта в соответствии с правилами перевозки грузов, действующими на транспорте данного вида.

5.2. Размещение и крепление упаковок с изделиями оборудования в транспортных средствах должно обеспечивать их устойчивое положение, исключая возможность их смещения, ударов друг о друга и о стенки транспортных средств.

5.3. Условия транспортирования мебели крытыми транспортными средствами вида климатического исполнения УХЛ 4.2 должны соответствовать условиям хранения 5 по ГОСТ 15150.

5.4. Мебель должна храниться в отапливаемых и вентилируемых помещениях с кондиционированием воздуха, расположенных в любых макроклиматических районах, в упакованном виде в горизонтальном положении.

5.5. Условия хранения мебели в части воздействия климатических факторов должны соответствовать условиям хранения 1 по ГОСТ 15150.

5.6. Хранение мебели в одном помещении с веществами, вызывающими разрушение декоративных покрытий, не допускается.

5.7. Мебель предназначено для эксплуатации только внутри помещений.

6. Гарантийные обязательства.

6.1. Предприятие-изготовитель гарантирует соответствие изделия требованиям настоящих технических условий при соблюдении условий эксплуатации, транспортирования и хранения.

6.2. Гарантийный срок эксплуатации изделия – 12 месяцев со дня отгрузки их предприятием-изготовителем, но не более 18 месяцев со дня изготовления.

6.3. Потребитель лишается права на гарантийное обслуживание в следующих случаях:

- при истечении срока гарантии;
- при нарушении правил эксплуатации и хранения;
- при наличии механических повреждений наружных частей изделия по вине потребителя.

7. Свидетельство о приемке.

Диван ДМ.02.00, ДМ.02.00 (мод.1)

Соответствует СТО 68690950-001-2023

Серийный номер _____

Дата выпуска изделия: _____

Упаковщик: _____

Образец

Предприятие-изготовитель: **ООО МК «АСК»**
Юридический адрес: 603016, г. Нижний Новгород, ул. Героя Смирнова, д.13, кв. 230.
Фактический адрес: 603147, г. Нижний Новгород, ул. Юлиуса Фучика, д.60.
Тел.: (831) 277-03-12, 277-03-14, 277-03-18
E-mail: zakaz@tdask.ru
www.tdask.ru