ООО «Современные торговые решения»



Инструкция по эксплуатации и сборке

Стол медицинский по

ТУ 32.50.30–003–17031631–2019

СТОЛ ДЛЯ КАБИНЕТА MD CM 10.01

Москва, 2024

Инструкция по эксплуатации и сборке медицинского изделия

Стол для кабинета MD CM 10.01

ТУ 32.50.30–003–17031631–2019

РУ РЗН 2020/11475

МЕРЫ БЕЗОПАСНОСТИ

К сборке и эксплуатации стола допускаются лица, внимательно изучившие настоящее описание и конструкцию изделия.

1. НАЗНАЧЕНИЕ ИЗДЕЛИЯ

1.1. Стол для кабинета MD CM 10.01 (далее по тексту — стол, столы) предназначены для хранения медицинских инструментов, реагентов, проведения медицинских исследований, размещения лабораторных приборов, посуды и медицинских изделий.

Условия применения: используется в медицинских учреждениях и лабораториях.

Показания к применению: для проведения процедур и хранения препаратов.

Побочное действие и противопоказания: не выявлены.

Потенциальные потребители: пациенты и персонал медицинских учреждений, персонал лабораторий.

1.2. Стол изготавливается для эксплуатации при температуре окружающей среды от +10°С до +40°С при относительной влажности 45-70%.

2. ТЕХНИЧЕСКИЕ ХАРАКТЕРИСТИКИ

2.1. Основные параметры и размеры.

2.2.1. Основные параметры и размеры стола указаны в таблице 1.

Таблица 1. MD CM 10.01

Габаритные размеры (±5 мм)	Значение
Ширина, мм	1300
Глубина, мм	600
Высота, мм	750
Вес, кг	не более 28

2.2.2. Функциональные размеры указаны в таблице 2.

Таблица 2.

Функциональные размеры (±5 мм)	Размеры (±5 мм)
Размеры рабочей плоскости	Длина: 1300 мм, Ширина: 600 мм
Расстояние от пола до верхней кромки рабочей плоскости	750 мм
Расстояние от пола до нижней кромкой рабочей плоскости	728 мм
Расстояние между боковыми панелями	1208 мм

2.3. Характеристики:

2.3.1. Стол изготовлен в виде сборно-разборной конструкции с использованием ламинированной ДСП с кромкой из ПВХ, ламинированного ХДФ.
2.3.4. Полки стола выдерживают равномерно распределенную нагрузку массой не более 10 кгс.
2.3.5. Стол должен выдерживать равномерно распределенную нагрузку на дно ящика, полки — 10 кгс.
2.3.6. Стол установлен на 4 регулируемые по высоте опоры, высотой 25 мм.

3. КОМПЛЕКТНОСТЬ

3.1. Комплект поставки стола соответствует указанному в таблице 3.

Таблица 3.

№	Наименование комплектующего	Количество, шт.	Размеры (±5 мм)
1	Столешница	1	1300x600x22
2	Опора	2	718x520x16
3	Экран	1	1208x350x16
4	Эксцентриковая стяжка	8	
5	Шкант 8x30 мм	8	
6	Футорка металлическая М6, 8x14мм	4	
7	Опора регулируемая 17x17, М6 шестигранная	4	
8	Инструкция по эксплуатации и сборке	1	А4

4. УСТРОЙСТВО И ПРИНЦИП РАБОТЫ

4.1. Стол установлен на регулируемые по высоте опоры.

4.2. Стол собран из элементов, выполненных из ламинированного ДСП с кромкой из ПВХ, ламинированного ХДФ.

4.3. Стол представляет собой модульную сборно-разборную конструкцию.

4.4. Элементы стола закреплены относительно друг друга с помощью эксцентриковых стяжек, евровинтов, металлических и пластиковых уголков, шурупов, винтов, гвоздей, петель и направляющих (для ящика и выдвижных полок).

4.5. Все кромки облицованы кромочной лентой ПВХ.

5. ПОДГОТОВКА К СБОРКЕ

5.1. Внимательно ознакомьтесь со схемой сборки. Согласно позициям на схеме и комплектовочной ведомости определите расположение деталей в изделии и порядок их сборки. Сборка производится на ровном полу, укрытом материалом, предотвращающим повреждение покрытия пола и деталей мебели. Подготовьте необходимые для сборки инструменты – плоскую и крестовую отвёртки, молоток.

6. ТЕХНИЧЕСКОЕ ОБСЛУЖИВАНИЕ

6.1. Техническое обслуживание включает в себя периодический осмотр целостности покрытий и проверку надежности резьбовых соединений. В случае ослабления резьбовых соединений необходимо затянуть их ключом (отверткой).

6.2. Стол, в случае необходимости, дезинфицируют растворами, разрешенными для дезинфекционной обработки поверхностей, согласно «Методическим указаниям по дезинфекции, предстерилизационной очистке и стерилизации изделий медицинского назначения» (утв. Минздравом РФ 30.12.1998 N МУ-287-113).

7. ПРАВИЛА ТРАНСПОРТИРОВАНИЯ И ХРАНЕНИЯ

7.1 Транспортировка мебели должна производиться в крытых транспортных средствах любым видом транспорта в соответствии с правилами перевозки грузов, действующими на транспорте данного вида.

7.2 Размещение и крепление упаковок с мебелью в транспортных средствах должно обеспечивать их устойчивое положение, исключая

возможность их смещения, ударов друг о друга и о стенки транспортных средств.

7.3 Мебель предназначена для эксплуатации внутри помещений в условиях медицинских учреждений.

7.4 Сохранность и продолжительность эксплуатации мебели зависит не только от конструкции и качества изготовления, но и в значительной степени, от правильного обращения и своевременного ухода за ней. Нормальные условия для хранения и эксплуатации мебели – температура воздуха от +10°С до +40°С при относительной влажности 45-70%.

Рекомендуется: удалять пыль сухой мягкой тканью; различные загрязнения удалять с
применением средств, не содержащих абразивные частицы; проводить санитарную обработку дезинфицирующими средствами способом протирания (допускается использование раствора
«Хлорамин Б» с добавлением моющих средств типа «Лотос» в кол-ве 50г на 10л раствора); периодичность обработки – до 2-х раз в сутки.

Не допускается: механическое повреждение деталей мебели и попадание на их поверхность влаги и растворителей; хранение в сырых неотапливаемых помещениях; установка вплотную к отопительным приборам; длительное воздействие прямых солнечных лучей.

8. ГАРАНТИИ ИЗГОТОВИТЕЛЯ

8.1. Предприятие-изготовитель гарантирует соответствие стола требованиям технических условий при соблюдении потребителем условий эксплуатации, транспортирования и хранения, установленных в технических условиях и указанных в настоящем паспорте.

8.2. Гарантийный срок эксплуатации 12 месяцев со дня ввода стола в эксплуатацию, гарантийный срок хранения 6 месяцев.

8.3. В течение гарантийного срока предприятие-изготовитель безвозмездно ремонтирует или заменяет изделие, или его составные части в случае неисправности при условии соблюдения потребителем правил транспортирования, хранения и эксплуатации.

9. СВИДЕТЕЛЬСТВО О ПРИЕМКЕ

СТОЛ ДЛЯ КАБИНЕТА MD CM 10.01

Дата выпуска Октябрь 2024 М. П.

Соответствует **ТУ 32.50.30–003–17031631–2019** и признан годной к эксплуатации.

Подпись лиц, ответственных за приемку_____

10. ГАРАНТИЙНЫЙ ТАЛОН

на ремонт (замену) в течение гарантийного срока

Изделие_____-_____

наименование и тип изделия

_____

_____

дата выпуска

_____

номер ТУ

Приобретено_____

дата, подпись, штамп торгующей организации

11. УТИЛИЗАЦИЯ

11.1. Для предотвращения загрязнённости окружающей среды все отходы, образующиеся при утилизации изделий и их частей, подлежат обязательному сбору с последующей утилизацией, в установленном порядке и в соответствии с действующими требованиями и нормами отраслевой нормативной документации, в том числе в соответствии с СанПиН 2.1.3684-21 «Санитарно-эпидемиологические требования к содержанию территорий городских и сельских поселений, к водным объектам, питьевой воде и питьевому водоснабжению, атмосферному воздуху, почвам, жилым помещениям, эксплуатации производственных, общественных помещений, организации и проведению санитарно- противоэпидемических (профилактических) мероприятий» для отходов класса А.

Предприятие-изготовитель: **ООО «Современные торговые решения»**

Юридический адрес: 143396, г. Москва, п. Первомайское, пос. Птичное, ул. Центральная, дом 1, оф. 24.

Место производства: 108828, г. Москва, поселение Краснопахорское, лесничество Малинское, квартал 56

Тел.: +7 (495) 480-84-51

E-mail: info@optmebel.ru www.optmebel.ru

СТОЛ ДЛЯ КАБИНЕТА MD CM 10.01

Инструкция по сборке:

1.1 Сборка стола:

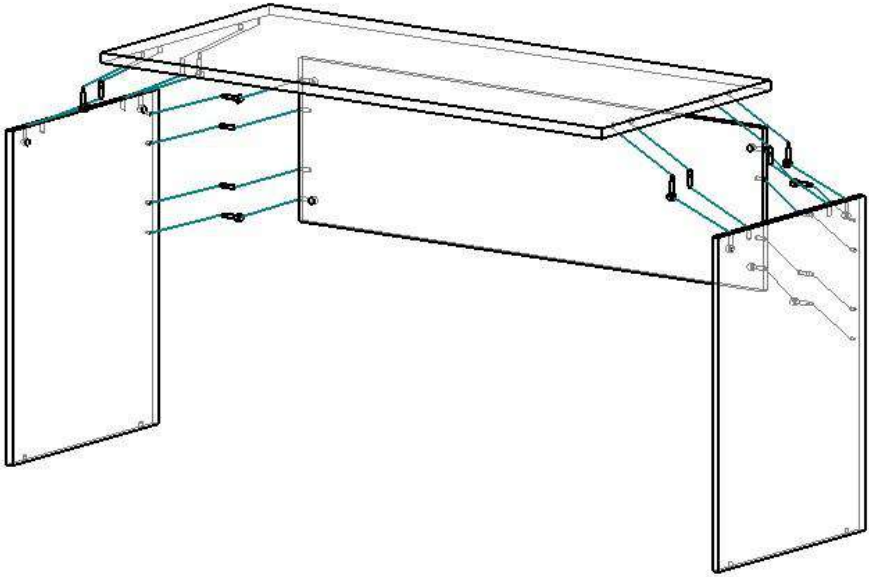

- Снизу в опоры стола забейте футорки регулируемых опор при помощи молотка. Вкрутите регулируемые опоры.

- На опоры стола установите штоки эксцентриковых стяжек и шканты для соединения с экраном стола.

- В экран стола установите цилиндрические части эксцентриковых стяжек.

- Соедините опоры с экраном и затяните эксцентриковые стяжки по часовой стрелке до упора.

- На столешницу с нижней стороны установите штоки эксцентриковых стяжек и шканты.

- В опоры стола установите цилиндрические части эксцентриковых стяжек.

- Соедините столешницу с подстольем и затяните эксцентриковые стяжки по часовой стрелке до упора.