ООО «Современные торговые решения»



Инструкция по эксплуатации и сборке

Шкаф медицинский по

ТУ 32.50.30–002–17031631–2023

ШКАФ МЕДИЦИНСКИЙ СТР МД 153.02

Москва, 2026

Инструкция по эксплуатации и сборке медицинского изделия

Шкаф медицинский СТР МД 153.02

ТУ 32.50.30–002–17031631–2023

РУ Г004-00110-00/03755713

МЕРЫ БЕЗОПАСНОСТИ

К сборке и эксплуатации шкафа допускаются лица, внимательно изучившие настоящее описание и конструкцию изделия.

1. НАЗНАЧЕНИЕ ИЗДЕЛИЯ

1.1. Шкаф медицинский СТР МД 153.02 (далее по тексту — шкаф, шкафы) предназначены для установки в процедурных кабинетах, клинико-диагностических лабораториях, в том числе в стоматологических, офтальмологических клиниках и в хирургических кабинетах врачей, для хранения хирургических инструментов, простерилизованных в упакованном виде, и других медицинских изделий, которые будут использоваться при проведении медицинских процедур и лабораторных исследований.

Условия применения: используется в медицинских учреждениях и клинико-диагностических лабораториях.

Показания к применению: для хранения хирургических инструментов, простерилизованных в упакованном виде, и других медицинских изделий, которые будут использоваться при проведении медицинских процедур и лабораторных исследований.

Побочное действие и противопоказания: не выявлены.

Потенциальные потребители: пациенты и персонал медицинских учреждений, персонал лабораторий.

1.2. Шкаф изготавливается для эксплуатации при температуре окружающей среды от +10°С до +35°С при относительной влажности не более 80%.

2. ТЕХНИЧЕСКИЕ ХАРАКТЕРИСТИКИ

2.1. Основные параметры и размеры.

2.2.1. Основные параметры и размеры шкафа указаны в таблице 1.

Таблица 1. СТР МД 153.02

Габаритные размеры, мм, ± 10%	Значение
Ширина, мм	400
Глубина, мм	450
Высота, мм	162
Вес, кг, ± 10%	10

2.2.2. Функциональные размеры указаны в таблице 2.

Таблица 2.

Функциональные размеры, мм, ± 10%	Размеры, мм, ± 10%
Внутренний размер шкафа:	Ширина: 368 мм, Высота: 130 мм, Глубина: 412 мм
Внутренний размер ящика:	Ширина: 310 мм, Длина: 368 мм, Глубина: 100 мм

2.3. Характеристики:

2.3.1. Шкаф навесной.
2.3.2. Полки шкафа выдерживают равномерно распределенную нагрузку массой не более 20 кгс.
2.3.3. Шкаф должен выдерживать равномерно распределенную нагрузку на дно ящика, полки — 20 кгс.
2.3.4. Дополнительная опция: установка запирающих устройств на любое из отделений шкафа.

3. КОМПЛЕКТНОСТЬ

3.1. Комплект поставки шкафа соответствует указанному в таблице 3.

Таблица 3.

№	Наименование комплектующего	Количество, шт.	Размеры, мм, ± 10%
1	Крышка/дно	2	368x430x16
2	Бок	2	162x430x16
3	Задник	1	130x368x16
4	Бок ящика	2	400x100x16
5	Стяжка ящика	2	310x100x16
6	Фасад	1	156x396x16
7	Дно ящика ХДФ	1	396x338x3

8	Евровинт 7х50 мм	4	
9	Эксцентриковая стяжка	16	
10	Шкант 8х30 мм	10	
11	Гвоздь	15	
12	Шуруп 3,5х16 мм	14	
13	Комплект направляющих 400 мм	1	
14	Ручка-скоба	1	
15	Винт для ручки с потайной головкой 4х20 мм	2	
16	Комплект навесов	1	
17	Винт 6х12 мм	12	
18	Саморез с пресс-шайбой 4,2х19 мм	6	
19	Инструкция по эксплуатации и сборке	1	А4

4. УСТРОЙСТВО И ПРИНЦИП РАБОТЫ

4.1. Шкаф навесной с одним выдвижным ящиком.

4.2. Шкаф собран из элементов, выполненных из композитных материалов.

4.3. Шкаф представляет собой модульную сборно-разборную конструкцию.

4.4. Элементы шкафа закреплены относительно друг друга с помощью эксцентриковых стяжек, евровинтов, металлических и пластиковых уголков, шурупов, винтов, гвоздей, петель и направляющих (для ящика и выдвижных полок).

4.5. Все видимые поверхности облицованы защитным декоративным покрытием.

5. ПОДГОТОВКА К СБОРКЕ

5.1. Внимательно ознакомьтесь со схемой сборки. Согласно позициям на схеме и комплектовочной ведомости определите расположение деталей в изделии и порядок их сборки. Сборка производится на ровном полу, укрытом материалом, предотвращающим повреждение покрытия пола и деталей мебели. Подготовьте необходимые для сборки инструменты: шестигранный ключ с торцевым сечением 4 мм, крестовая отвёртка, молоток, канцелярский нож, измерительная рулетка.

6. ТЕХНИЧЕСКОЕ ОБСЛУЖИВАНИЕ

6.1. Техническое обслуживание включает в себя периодический осмотр целостности покрытий и проверку надежности резьбовых соединений. В случае ослабления резьбовых соединений необходимо затянуть их ключом (отверткой).

6.2. Шкаф, в случае необходимости, дезинфицируют растворами, разрешенными для дезинфекционной обработки поверхностей, согласно «Методическим указаниям по дезинфекции, предстерилизационной очистке и стерилизации изделий медицинского назначения» (утв. Минздравом РФ 30.12.1998 N МУ-287-113).

7. ПРАВИЛА ТРАНСПОРТИРОВАНИЯ И ХРАНЕНИЯ

7.1 Транспортировка мебели должна производиться в крытых транспортных средствах любым видом транспорта в соответствии с правилами перевозки грузов, действующими на транспорте данного вида.
7.2 Размещение и крепление упаковок с мебелью в транспортных средствах должно обеспечивать их устойчивое положение, исключая возможность их смещения, ударов друг о друга и о стенки транспортных средств.
7.3 Мебель предназначена для эксплуатации внутри помещений в условиях медицинских учреждений.
7.4 Сохранность и продолжительность эксплуатации мебели зависит не только от конструкции и качества изготовления, но и в значительной степени, от правильного обращения и своевременного ухода за ней. Изделие при транспортировании и хранении на складе в транспортной упаковке должно быть устойчиво к климатическим воздействиям по условиям хранения 2 по ГОСТ 15150, при температуре от -50 °С до +40 °С, относительной влажности не более 98%. Изделие при эксплуатации должно быть устойчиво к климатическим воздействиям, при температуре от +10 °С до +35 °С, относительной влажности не более 80%.
Рекомендуется: удалять пыль сухой мягкой тканью; различные загрязнения удалять с
применением средств, не содержащих абразивные частицы; проводить санитарную обработку дезинфицирующими средствами способом протирания (допускается использование раствора

«Хлорамин Б» с добавлением моющих средств типа «Лотос» в кол-ве 50г на 10л раствора); периодичность обработки – до 2-х раз в сутки.
Не допускается: механическое повреждение деталей мебели и попадание на их поверхность влаги и растворителей; хранение в сырых неотапливаемых помещениях; установка вплотную к отопительным приборам; длительное воздействие прямых солнечных лучей.

8. ГАРАНТИИ ИЗГОТОВИТЕЛЯ

8.1. Предприятие-изготовитель гарантирует соответствие шкафа требованиям технических условий при соблюдении потребителем условий эксплуатации, транспортирования и хранения, установленных в технических условиях и указанных в настоящем паспорте.

8.2. Гарантийный срок эксплуатации 12 месяцев со дня ввода шкафа в эксплуатацию, гарантийный срок хранения 6 месяцев.

8.3. В течение гарантийного срока предприятие-изготовитель безвозмездно ремонтирует или заменяет изделие, или его составные части в случае неисправности при условии соблюдения потребителем правил транспортирования, хранения и эксплуатации.

9. СВИДЕТЕЛЬСТВО О ПРИЕМКЕ

ШКАФ МЕДИЦИНСКИЙ СТР МД 153.02

Дата выпуска Май 2026 М. П.

Соответствует **ТУ 32.50.30–002–17031631–2023** и признан годным к эксплуатации.

Подпись лиц, ответственных за приемку_____

10. ГАРАНТИЙНЫЙ ТАЛОН

на ремонт (замену) в течение гарантийного срока

Изделие_____-_____

наименование и тип изделия

_____
_____

дата выпуска

_____

номер ТУ

Приобретено_____

дата, подпись, штамп торгующей организации

11. УТИЛИЗАЦИЯ

11.1. Для предотвращения загрязнённости окружающей среды все отходы, образующиеся при утилизации изделий и их частей, подлежат обязательному сбору с последующей утилизацией, в установленном порядке и в соответствии с действующими требованиями и нормами отраслевой нормативной документации, в том числе в соответствии с СанПиН 2.1.3684-21 «Санитарно-эпидемиологические требования к содержанию территорий городских и сельских поселений, к водным объектам, питьевой воде и питьевому водоснабжению, атмосферному воздуху, почвам, жилым помещениям, эксплуатации производственных, общественных помещений, организации и проведению санитарно-противоэпидемических (профилактических) мероприятий» для отходов класса А.

Предприятие-изготовитель: **ООО «Современные торговые решения»**

Юридический адрес: 108807, город Москва, Филимонковский район, поселок Птичное, Центральная ул, д. 1, оф. 24

Место производства: 108828, г. Москва, вн.тер.г. поселение Краснопахорское, квартал 31, д. 2, стр.1

Тел.: +7 (495) 480-05-95E-mail: info@optmebel.ru www.optmebel.ru

ШКАФЫ СТР МД 153.02

Инструкция по сборке:

1.1 Сборка ящика (1 шт.):

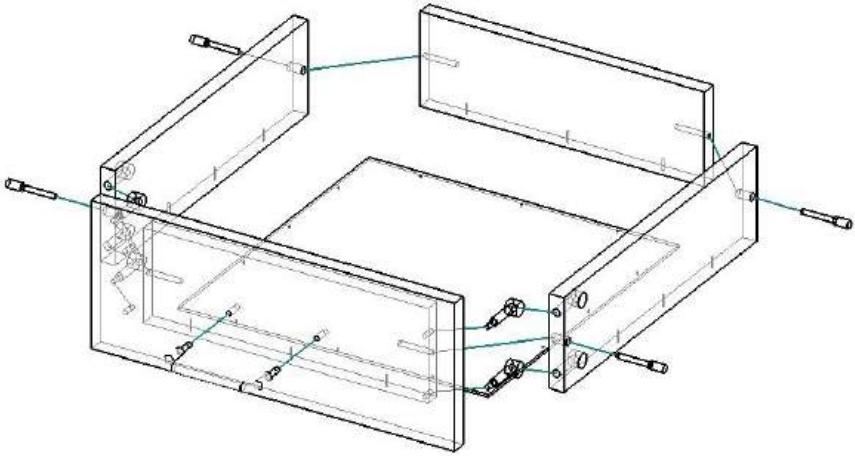

- На фасад с тыльной стороны установите штоки эксцентриковых стяжек и прикрутите ручку.

- Соедините бока ящика с фронтальными стяжками при помощи евровинтов.

- Прибейте дно ящика при помощи гвоздей ко всем четырем бокам ящика.

- В бока ящика установите цилиндрические части эксцентриковых стяжек.

- Соедините корпус ящика с фасадом и затяните эксцентриковые стяжки путём поворота эксцентриков по часовой стрелке до упора.

- При помощи шурупов 3,5х16 мм прикрутите ответные планки шариковых направляющих на бока ящика в **продольные регулировочные** отверстия.

1.2 Сборка шкафа:

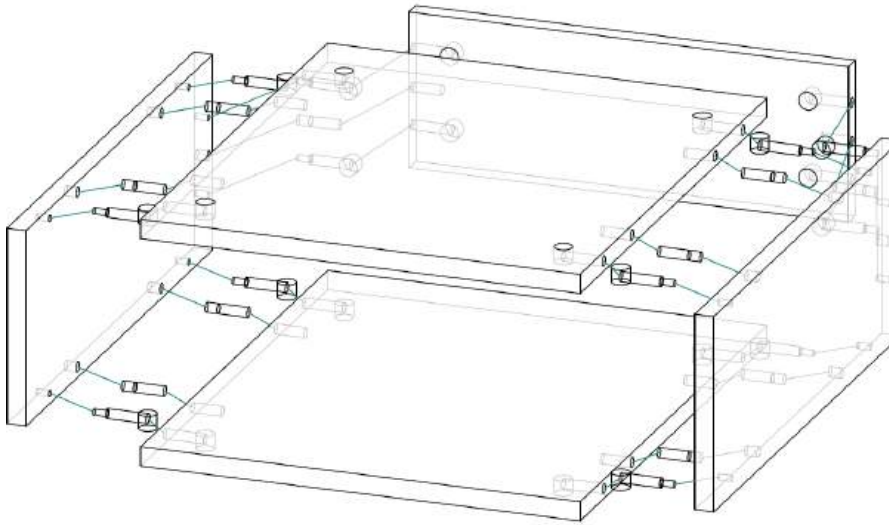

- На бока шкафа установите штоки эксцентриковых стяжек и деревянные шканты для соединения с задней стенкой, дном и крышкой.

- При помощи шурупов 3,5х16 мм прикрутите шариковые направляющие ящика на указанные метки на боках шкафа.

- Установите цилиндрические части эксцентриковых стяжек в задник, крышку и дно.

- Соедините бока с задником, крышкой, дном и затяните все эксцентриковые стяжки путём поворота эксцентриков по часовой стрелке до упора.

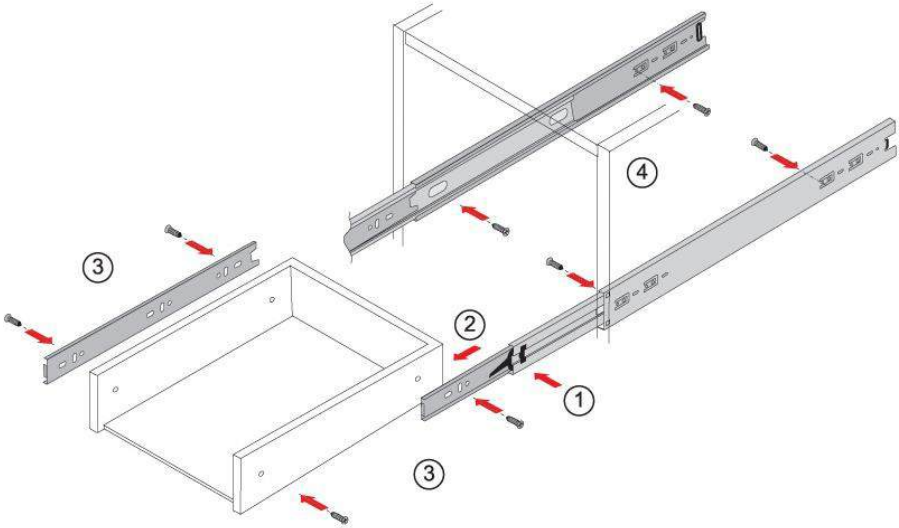

- Установите выдвижной ящик на направляющие.

- Отрегулируйте зазоры путем перемещения направляющих на боках ящика вверх, или вниз при помощи постукивания молотком.

- После регулировки **зафиксируйте** направляющие на боках ящика в фиксирующие отверстия при помощи шурупов 3,5х16 мм.

- При помощи винтов 6х12 мм прикрутите навесы шкафа с внешней стороны боков шкафа в предустановленные футорки.

- В случае наличия предустановленных футорок на нижней части столешницы у стола, куда планируется установка навесного шкафа, прикрутите навесы шкафа при помощи винтов 6х12 мм снизу столешницы в предустановленные футорки.

- В случае отсутствия указанных футорок на столешнице, используйте саморезы с пресс-шайбой 4,2х19 мм для установки шкафа снизу столешницы стола в требуемом месте.